Fermavetri impiallacciati

Barocco		
BATTUTA	ALTEZZA	CODICE ARTICOLO
20	2400	4033

Piano		
BATTUTA	ALTEZZA	CODICE ARTICOLO
20	2400	5020
22	2400	6566

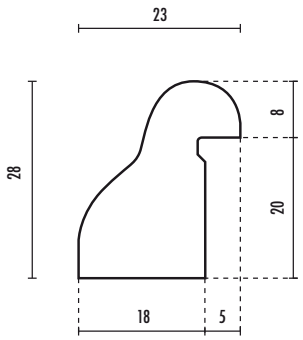

Fermavetro Barocco

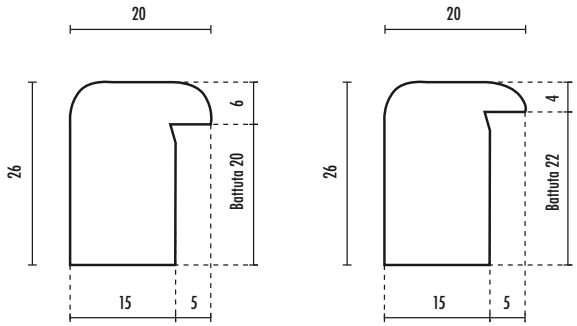

Fermavetro Piano

 Tutte le misure sono espresse in millimetri.