Porte multiuso

Porte multiuso una anta			
LARGHEZZA FORO MURO	ALTEZZA FORO MURO	SPESSORE ANTA	CODICE ARTICOLO
800	2150	39	0784
900	2150	39	2346
1000	2150	39	12900

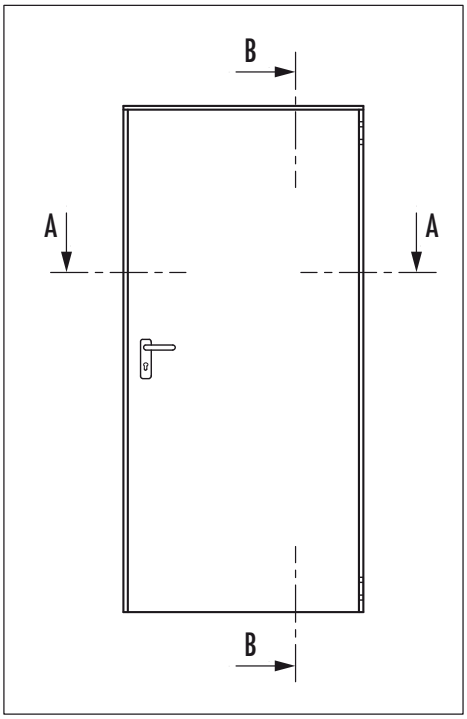

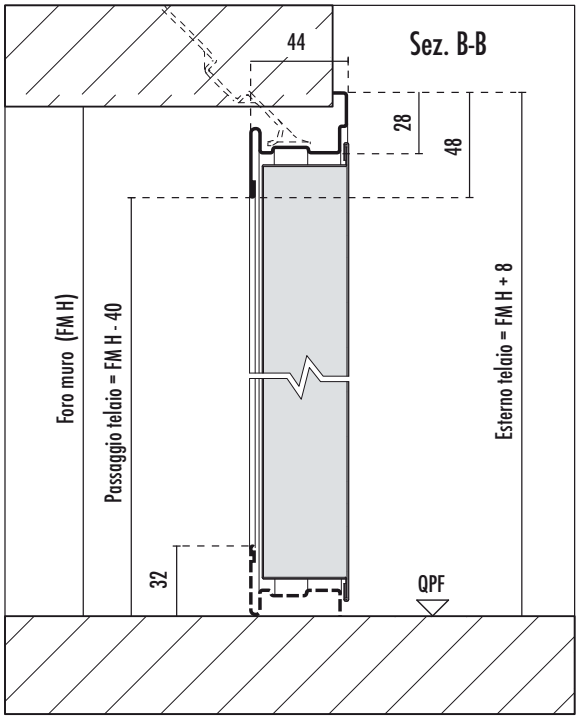

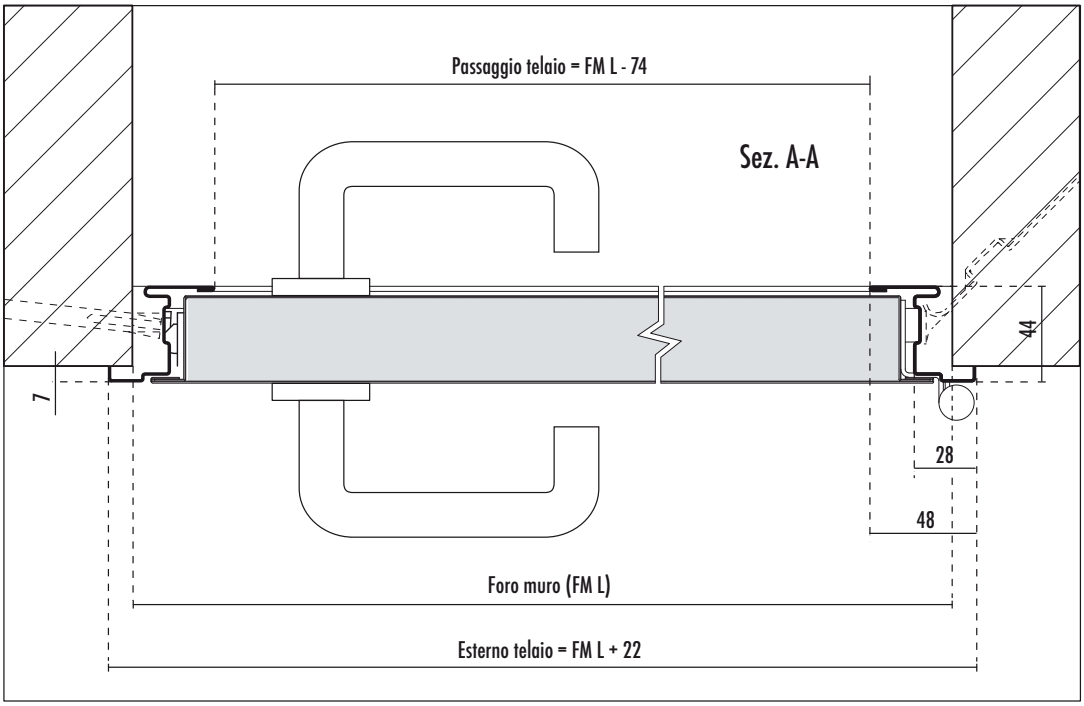

 Tutte le misure sono espresse in millimetri.