Porte pieghevoli

Porta pieghevole 2 ante uguali		
LARGHEZZA "LUCE MAX"	ALTEZZA "LUCE MAX"	CODICE ARTICOLO
400 + 400	2100	14836

Porta pieghevole 2 ante 1/3 + 2/3		
LARGHEZZA "LUCE MAX"	ALTEZZA "LUCE MAX"	CODICE ARTICOLO
200 + 600	2100	14837

Nota: Le porte pieghevoli sono corredate di set stipite (due montanti ed un traverso) con fresatura UNI da 108 x 2100. I vari componenti sono ferramentati, maniglia esclusa.

SCHEMI FUNZIONAMENTO PORTE PIEGHEVOLI

2 ANTE $\frac{1}{3} + \frac{2}{3}$

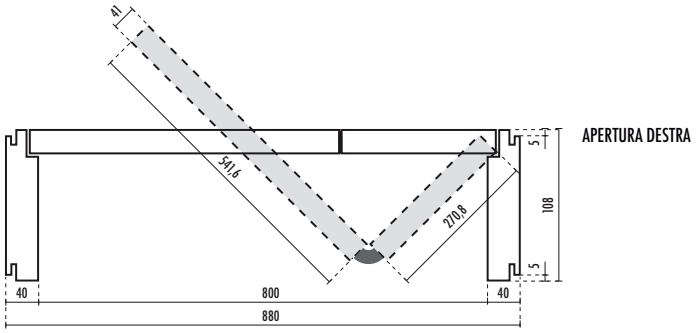

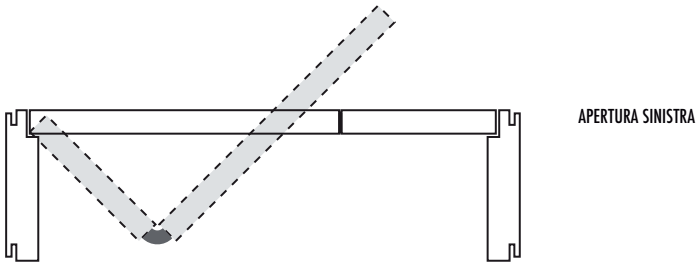

2 ANTE UGUALI

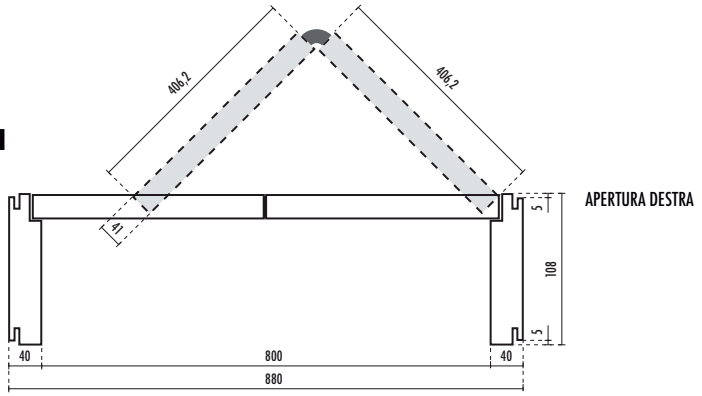

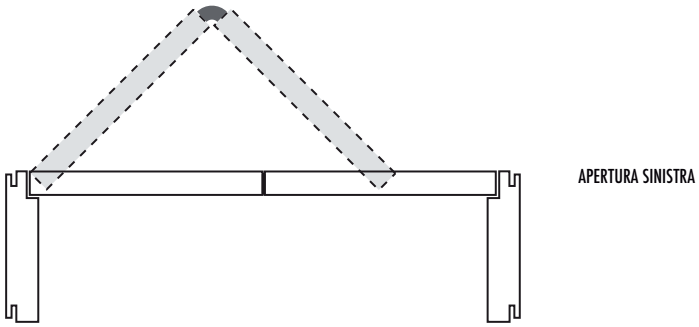

 Tutte le misure sono espresse in millimetri.