Fermavetri impiallacciati

Barocco		
BATTUTA	ALTEZZA	CODICE ARTICOLO
20	2400	12104

Piano		
BATTUTA	ALTEZZA	CODICE ARTICOLO
22	2400	8625

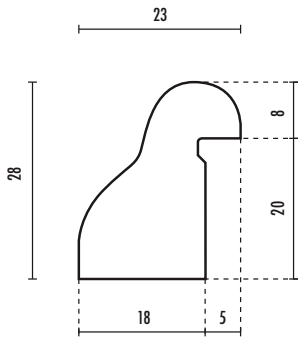

Fermavetro barocco B20

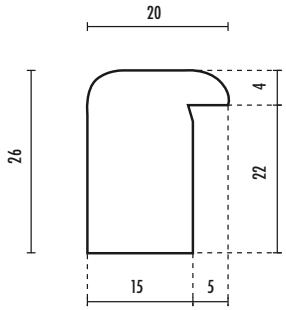

Fermavetro piano B22

 Tutte le misure sono espresse in millimetri.