Stipiti massicci per porte scorrevoli a scomparsa - Bino's

Bino's per intonaco ad ante parallele			
LARGHEZZA "LUCE MAX"	ALTEZZA "LUCE MAX"	SPESSORE MURO	CODICE ARTICOLO
2000	2100	170	13000

Listello supplementare normale "C"		
LUNGHEZZA	SPESSORE MURO	CODICE ARTICOLO
2100	108	4038

Bino's per intonaco ad ante parallele - montanti

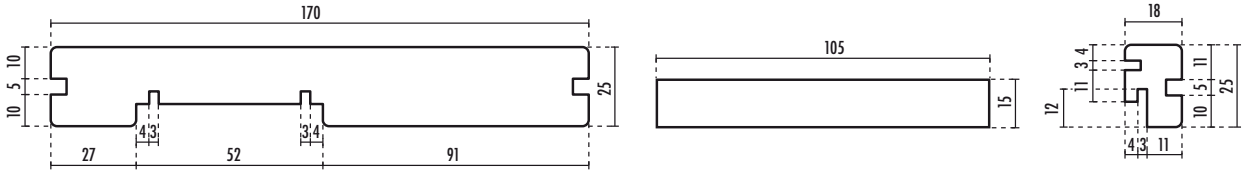

Bino's per intonaco ad ante parallele - architrave

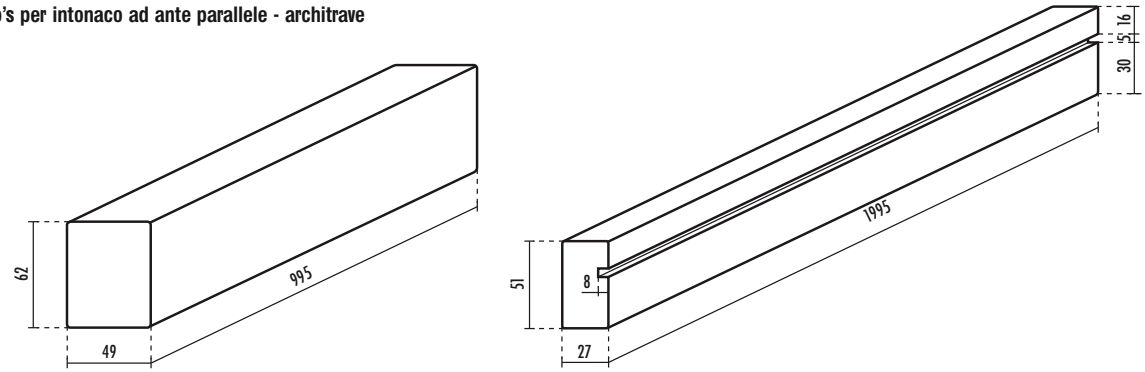

Sezioni Bino's per intonaco ad ante parallele

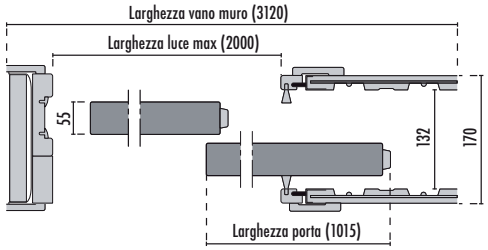

SEZIONE ORIZZONTALE

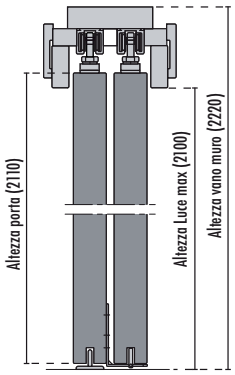

SEZIONE VERTICALE

 Tutte le misure sono espresse in millimetri.