Fermavetri impiallacciati

Piano		
BATTUTA	ALTEZZA	CODICE ARTICOLO
20	2400	7733
22	2400	7740

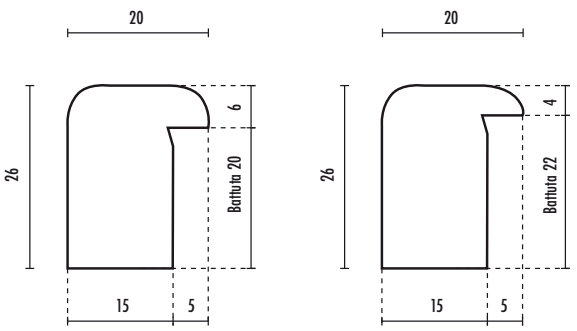

Fermavetro piano B20-B22