Separatori per sopraluce

Separatore per sopraluce	
LUNGHEZZA	CODICE ARTICOLO
1050	14571/1050
2170	14571/2170

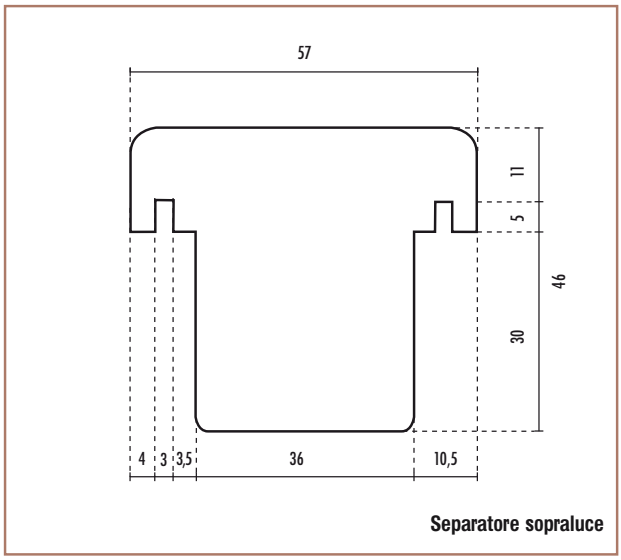

Separatore sopraluce

 Tutte le misure sono espresse in millimetri.