Separatori per sopraluce

Separatore per sopraluce	
LUNGHEZZA	CODICE ARTICOLO
1050	14566/1050
2170	14566/2170

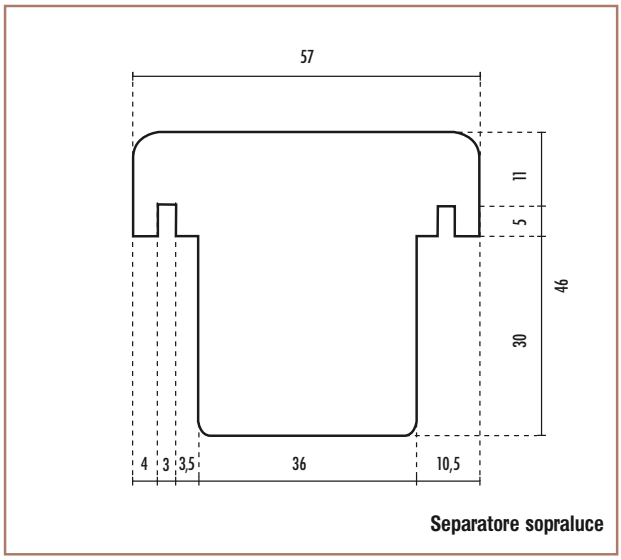

Separatore sopraluce

 Tutte le misure sono espresse in millimetri.